MKA-51 ELECTRIC-STEER QUICK RELEASE BRACKET

1854051

Compatible with Minn Kota® Freshwater Electric-Steer Trolling Motor models, including the Ulterra™, Terrova®, PowerDrive™, PowerDrive V2 and DeckHand 40.

Item / Assembly	Part #	Description	Qty.
A Items 2-10	2994936	BAG ASM, ES SLIDING QRB	1
2	2223446	SCREW-1/4-20 X 2" PFH SS	6
4	2373484	SCREW-1/4-20 X 7/8 PFH SS	6
6	2263103	NUT-1/4-20 NYLOCK SS	12
8	2261713	WASHER-1/4 FLAT 18-8 SS	6
10	2371712	WASHER-FLAT 9/32 X 5/8 X 1/16	6
B Items 12-16	2771998	BOTTOM PLATE KIT, MKA-51 QRB	1
12	2381958	PLATE-BOTTOM, QRB, MACH	1
14	2228413	CAM PUCK - MACHINED	1
16	2373428	SCREW-5/16-18 X 3/4" PFH SS	1
C Items 18-40	2771997	TOP PLATE KIT, MKA-51 QRB	1
18	2381956	PLATE-TOP, QRB, MACH	1
20	2373611	DRAWBAR, ES QRB	1
22	2222716	SPRING,COMPRESSION OD.480	1
24	2373260	STOP, DRAW BAR	1
26	2383431	SCREW-1/4 X 3/4 TY AB PFH	2
28	2225110	PAD, URETHANE,QCK ATTACH	1
30	2381948	EXTRUSION BACKER, MACH QRB	1
32	2228415	CAM ARM, QCK ATTACH PLATE	1
34	2262635	PIN-ROLLER, S/S	1
36	2372623	PIN W/RING, QRB	1
38	2373650	LANYARD ELECTRIC STEER,QRB	1
40	2372644	PIN-ROLL, .093 x 5/8" SS	1

✖ *Not shown on Parts Diagram.*

▲ *This part is included in an assembly and cannot be ordered individually.*

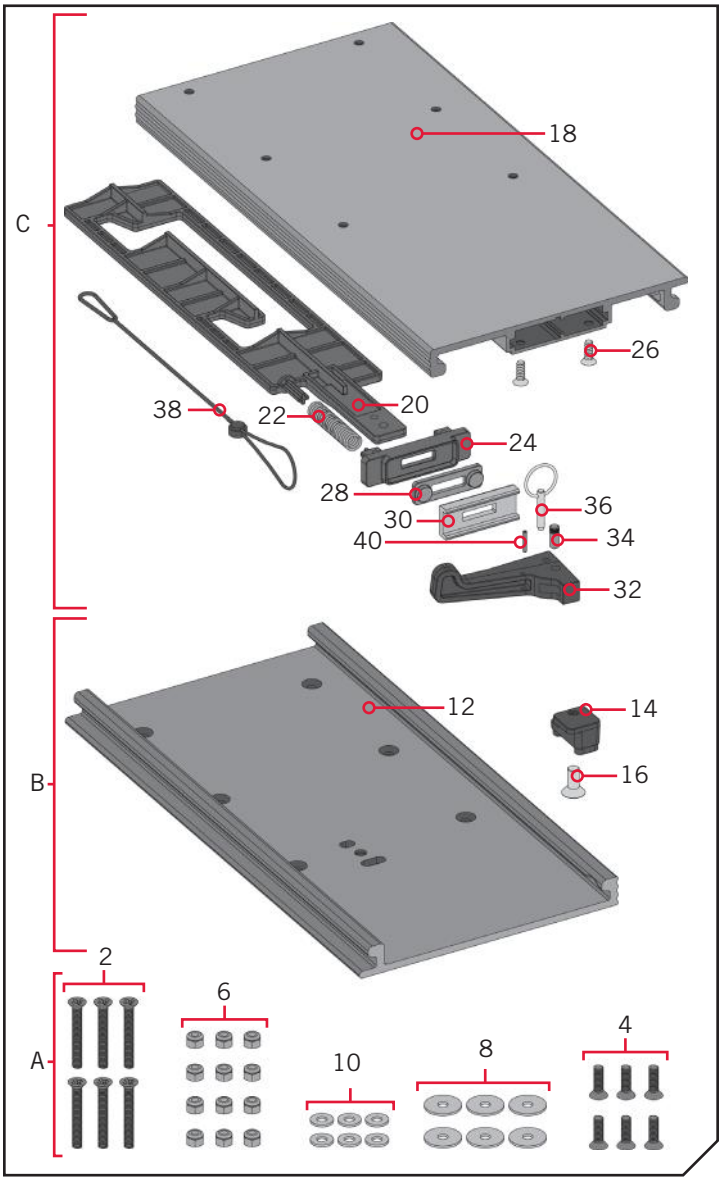

TOOLS AND RESOURCES REQUIRED

- #3 Phillips Screw Driver
- Drill
- 9/32" Drill Bit
- 7/16" Box End/Open End Wrench
- A second person to help with the installation

MOUNTING CONSIDERATIONS

It is recommended that the motor be mounted as close to the centerline or keel of the boat as possible. The motor must not encounter any obstructions as it is lowered into the water or raised into the boat when stowed and deployed. Make sure the motor rest is positioned far enough beyond the edge of the boat. Make sure the area under the mounting location is flat, clear to drill holes and install nuts and washers.

NOTICE: Images are a graphical representation and may vary slightly from your motor.

©2020 Johnson Outdoors Marine Electronics, Inc.

The MKA-51 Quick Release Bracket is designed to be locked in two different positions. The first position aligns the Top Plate and Bottom Plate and locks them in place with the Cam Lever. This position is used when the motor is operating. The second position allows the Top Plate to be slid back or inboard 6 inches before it is locked in place and is used during transporting. To slide the bracket, open the Cam Lever and slide the Top Plate approximately 1½ inches sideways or Port side, then sliding the plates lengthwise. Slide the Top Plate sideways again to close the 1½ inch gap and close the Cam Lever to lock the plates together. The Top Plate can be separated from the Bottom Plate when slid into either of the two positions while a sideways gap is present between the plates.

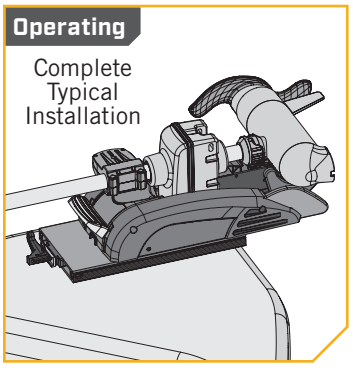

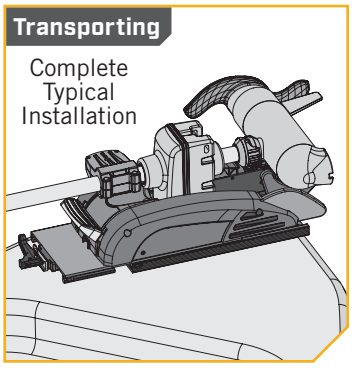

The MKA-51 Quick Release Bracket is designed to work on a number of Minn Kota trolling motors. The base extrusion or mounting bracket of the trolling motors may vary. Please note the appearance of the applicable trolling motors and mounting bracket. For a complete list of motors compatible with the MKA-51, please refer to the website at minnkotamotors.com.

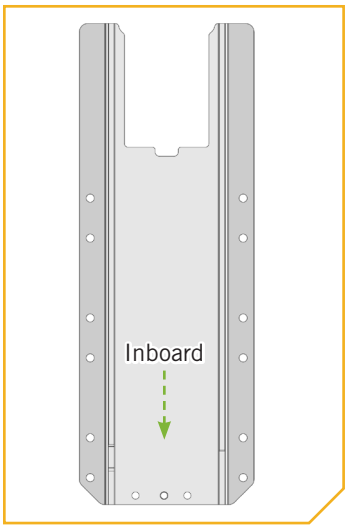

PowerDrive,
PowerDrive V2

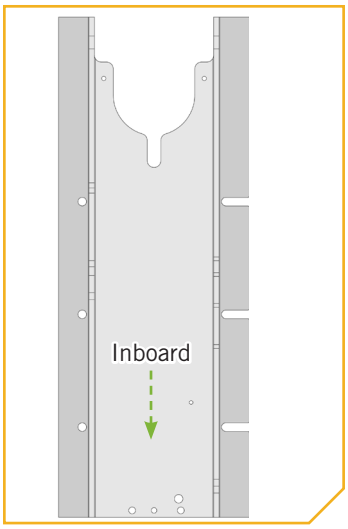

Ulterra

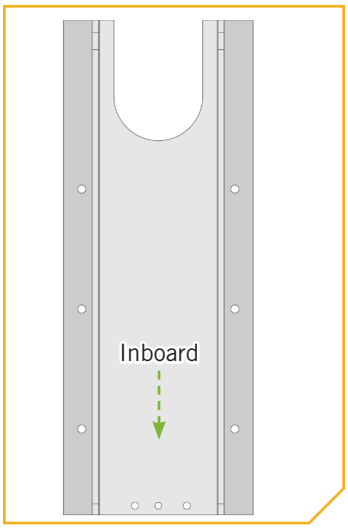

Terrova

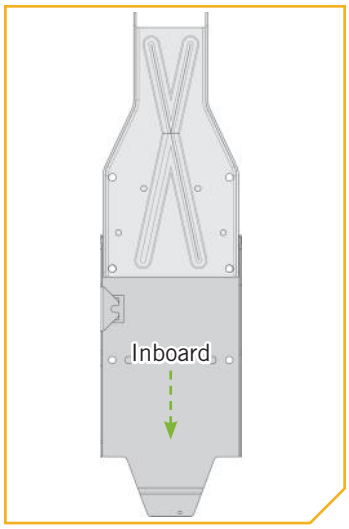

DeckHand 40

INSTALLATION ›

› Installing the Top Plate to a Terrova, PowerDrive or PowerDrive V2

1

a. Make sure that the Power Cables from the battery are disconnected, or that the breaker, if equipped, is "off."

b. Place the mount on an elevated, level surface such as a workbench or the tailgate of a pickup. The motor should be in the stowed position.

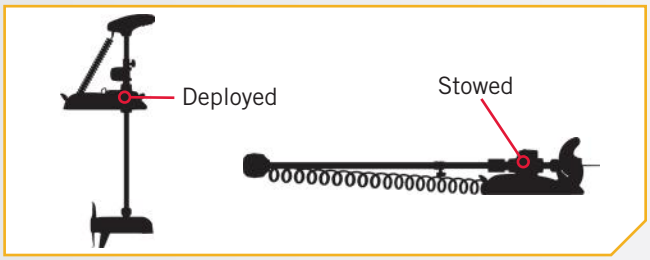

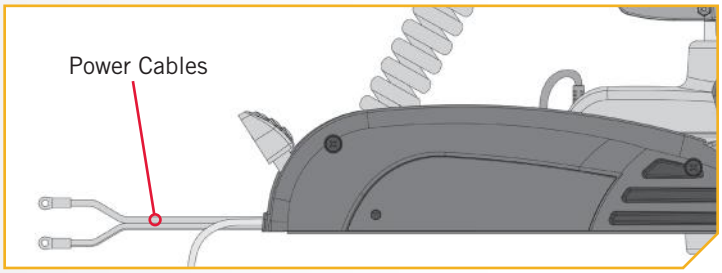

NOTICE: A motor may weigh up to 65lbs. We recommend having a second person help with the installation.

©2020 Johnson Outdoors Marine Electronics, Inc.

2

c. Remove the four Sideplate screws using a #3 Phillips screwdriver. Two of these screws will be located on each side of the mount.

d. Remove the Right Sideplate.

e. Swing the Left Sideplate out and away from the Base Extrusion. Removing the sideplates exposes the mounting holes in the Base Extrusion.

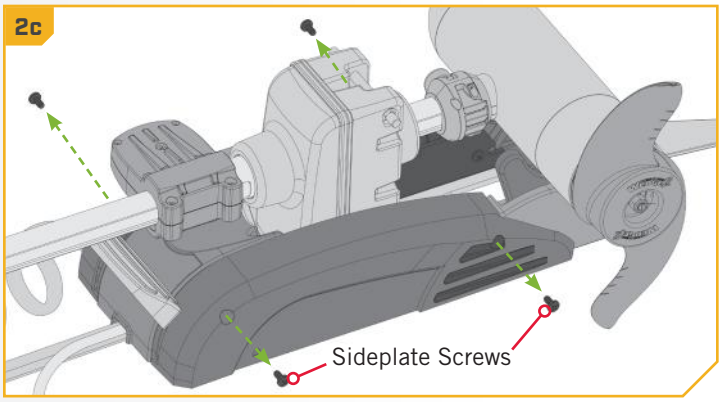

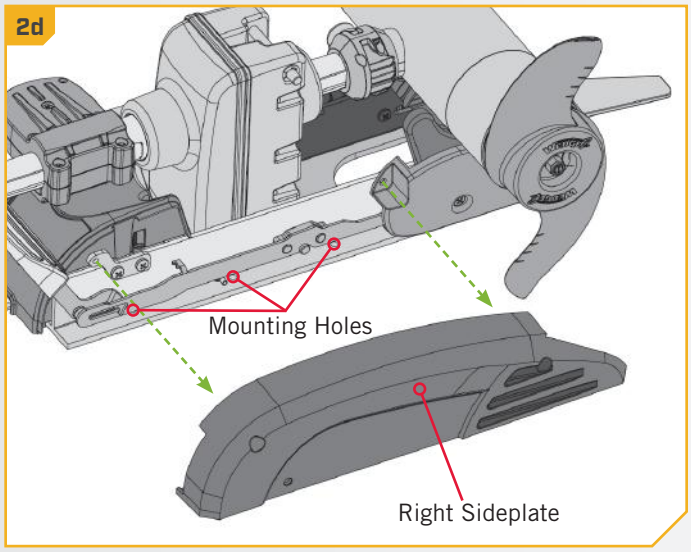

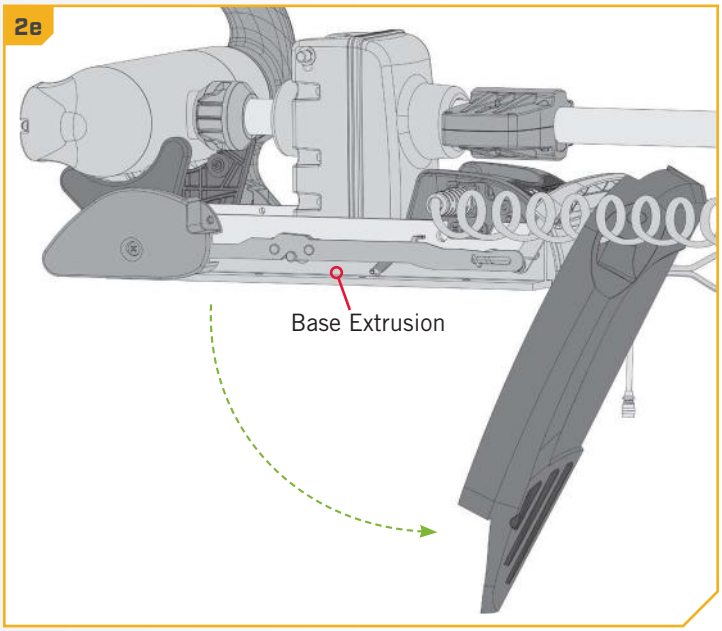

3

ITEM(S) NEEDED

#B x 1

#C x 1

f. Take the Electric-Steer Quick Release Bracket Assembly (Assembly #B and #C) and remove the Pin. Open the Cam Lever and slide the Top Plate away from the Bottom Plate until they are separate. Set the Bottom Plate aside.

g. On the Top Plate, take note of the Cam Lever attached to the plate. When the Top Plate is attached to the Base Extrusion, the end with the Cam Lever will mount on the same end the Power Cord exits the base of the Mount.

NOTICE: The Cam Lever will only open and close in one direction.

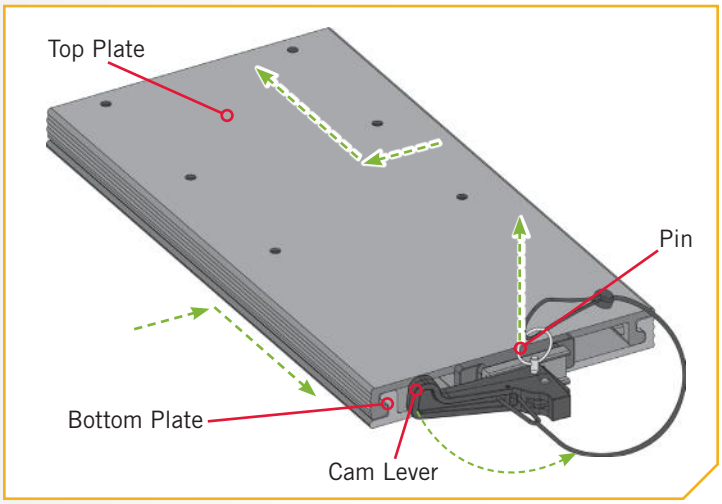

©2020 Johnson Outdoors Marine Electronics, Inc.

4

ITEM(S) NEEDED

#4 x 6 #10 x 6 #6 x 6

h. Place the flat side of the Top Plate against the bottom of the Base Extrusion. Align the Mounting Holes in the Top Plate with the Mounting Holes in the Base Extrusion that were exposed when the sideplates were removed. Make sure that the Cam Lever is located on the mount closest to the Power Cord. The appearance of your Base Extrusion may vary depending on motor type.

i. Use six each of the 1/4-20 X 7/8 Stainless Steel Screws (Item #4), 9/32 X 5/8 X 1/16 Flat Washers (Item #10) and 1/4-20 Nylock Nuts (Item #6) to secure the Top Plate to the Base Extrusion. It is recommended to use a minimum of two screws on each side, placing them the farthest apart on the mount. The screws will pass from the bottom up, through the Top Plate and then the Base Extrusion. The Flat Washers are placed on the screws on top of the Base Extrusion, and then secured with the Nylock Nuts. Tighten the Nylock Nuts with the 7/16" Box End or Open End Wrench. Make sure all hardware is secure.

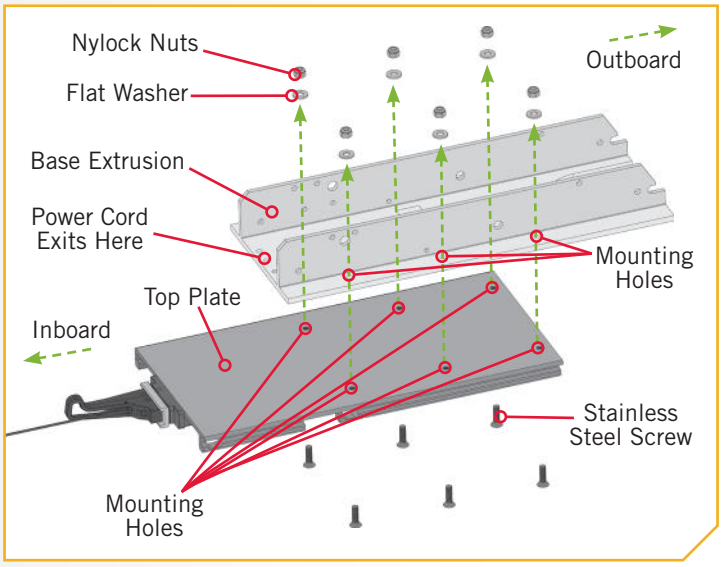

NOTICE: To prevent seizing of the stainless steel hardware, do not use high speed installation tools. Wetting the screws or applying an anti-seize may help prevent seizing.

5

j. After the Top Plate is secured to the Base Extrusion, replace the Right Sideplate.

k. Swing the Left Sideplate back into its correct position on the Base Extrusion.

l. Replace the four sideplate screws using a #3 Phillips screwdriver. Two of these screws will be located on each side of the mount.

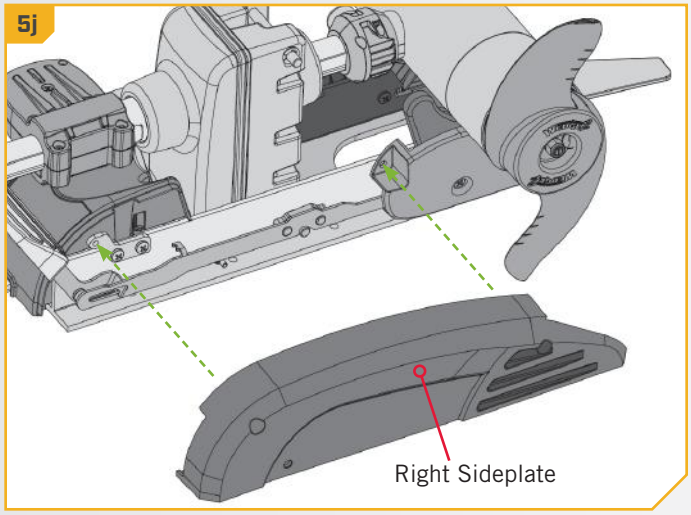

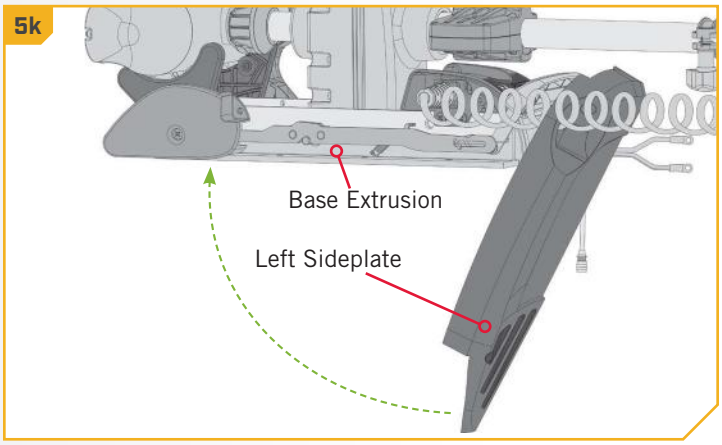

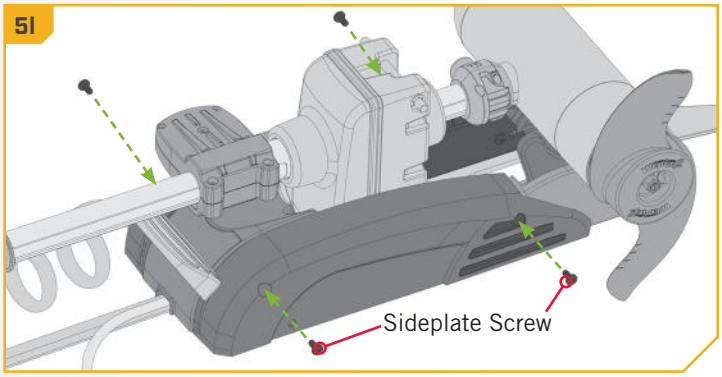

©2020 Johnson Outdoors Marine Electronics, Inc.

› Installing the Top Plate to a DeckHand 40

1

ITEM(S) NEEDED

#C x 1 **#4 x 4** **#10 x 4** **#6 x 4**

a. Position the DeckHand 40 Base and Davit over the Top Plate Assembly (Assembly #C) and mount the Bracket using only the four holes that are farthest Outboard. The two holes closest Inboard are not used to install the Bracket.

b. Take four 1/4-20 X 7/8 Stainless Steel Screws (Item #4) and insert them from the bottom of the Outer Plate through the DeckHand 40. Secure each Screw with a 9/32 X 5/8 X 1/16 Flat Washer (Item #10) and a 1/4-20 Nylock Nut (Item #6).

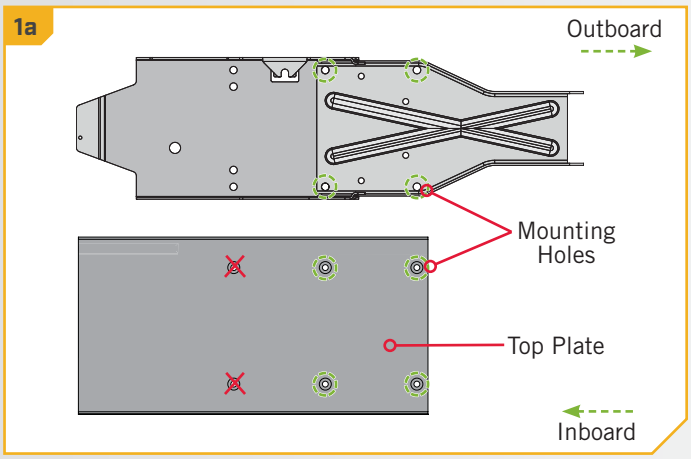

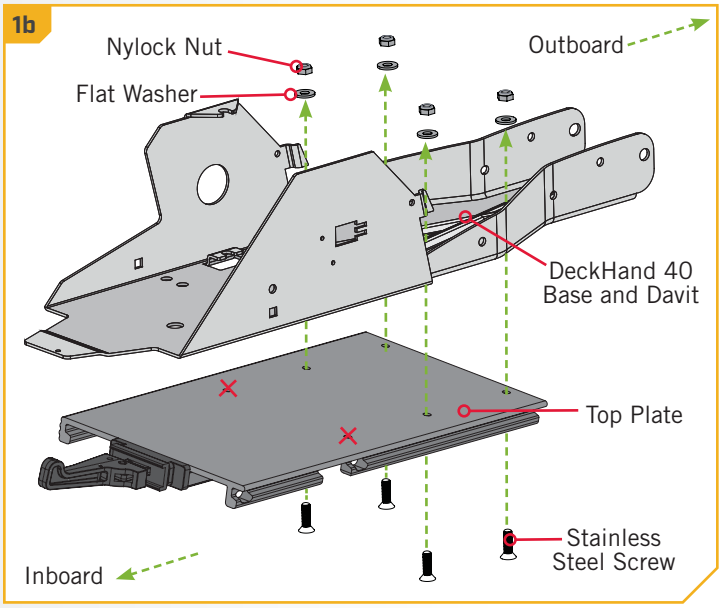

©2020 Johnson Outdoors Marine Electronics, Inc.

› Installing the Top Plate to an Ulterra

1

⚠ WARNING

Make sure that the Power Cables from the battery are disconnected, or that the breaker, if equipped, is "off."

NOTICE: A motor may weigh up to 65lbs. We recommend having a second person help with the installation.

a. Place the mount on an elevated, level surface such as a workbench or the tailgate of a pickup. The motor should be in the stowed position.

NOTICE: Ulterra installation will use hardware that was included with the Ulterra motor. The hardware needed will be six Stainless Steel Screws (#2203431) and six Clipped Washers (#2201725) from the Ulterra bag assembly (#2994917).

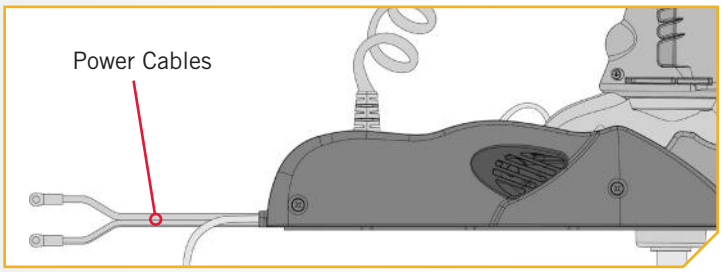

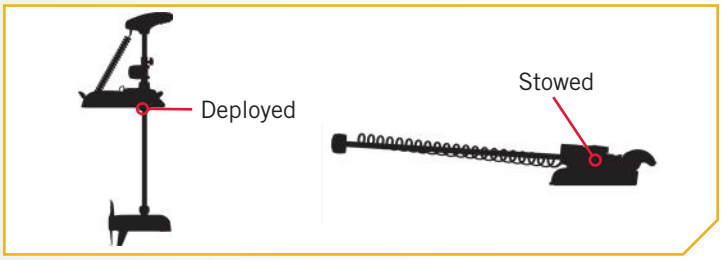

⚠ WARNING

Do not deploy the motor until it is fully mounted to the boat. Illustrations are for reference only. Deploying your motor before it is mounted to the boat may cause injury.

2

b. Using a #3 Screwdriver, remove the Sideplates to access the Mounting Slots.

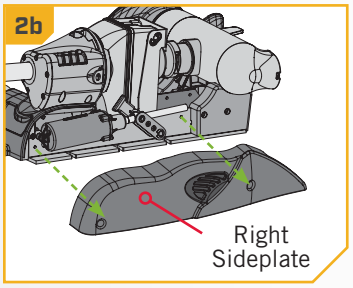

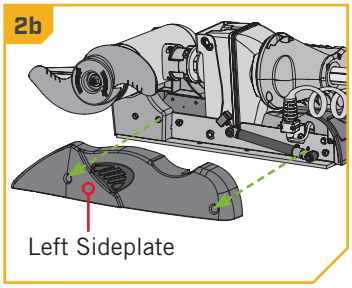

3

c. Under the Left Sideplate, the Extension Damper obstructs access to the left front Mounting Hole.

d. Using a small Screw Driver, remove the two 5/16" e-clips holding the Extension Damper in place. Once the e-clips are removed, slide the Extension Damper off the Damper Pins to expose the left rear Mounting Hole. Set the two e-clips and Extension Damper in a safe place so they are not misplaced before they are reassembled later in the installation.

⚠ WARNING

Do not deploy the motor until it is fully mounted to the boat. Illustrations are for reference only. Deploying your motor before it is mounted to the boat may cause injury.

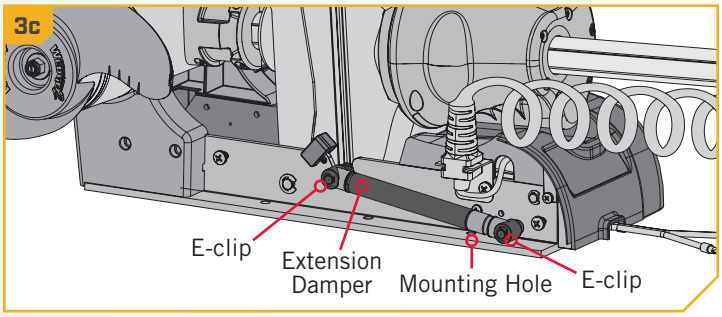

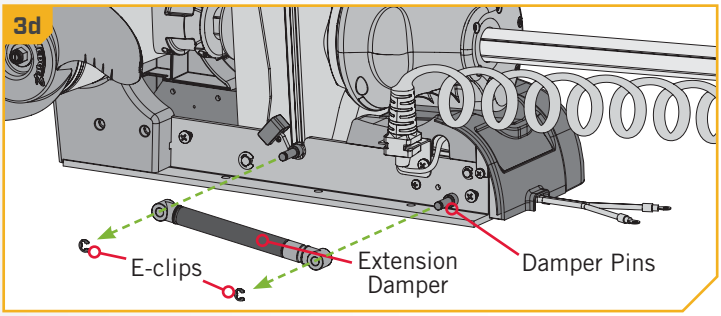

©2020 Johnson Outdoors Marine Electronics, Inc.

4

NOTICE: The Stainless Steel Screws (Item #4), Flat Washers (Item #10) and Nylock Nuts (Item #6) that came with the Quick Release Bracket are not used when installing the MKA-51 to an Ulterra. Instead, the Hex Head Bolts (#2203431) the Clipped Washers (#2201725) included in the mounting hardware that came with the Ulterra motor should be used.

NOTICE: To prevent seizing of the stainless steel hardware, do not use high speed installation tools. Wetting the screws or applying an anti-seize may help prevent seizing.

e. Install the Top Plate Assembly to the motor using three Hex Head Bolts (#2203431) and three Clipped Washers (#2201725). The Screws should pass through the Clipped Washer and into the Top Plate. Leave at least 1/4" space between the Hex Head Bolt and Clipped Washer in order to slide the Base Extrusion under the Clipped Washer and into place.

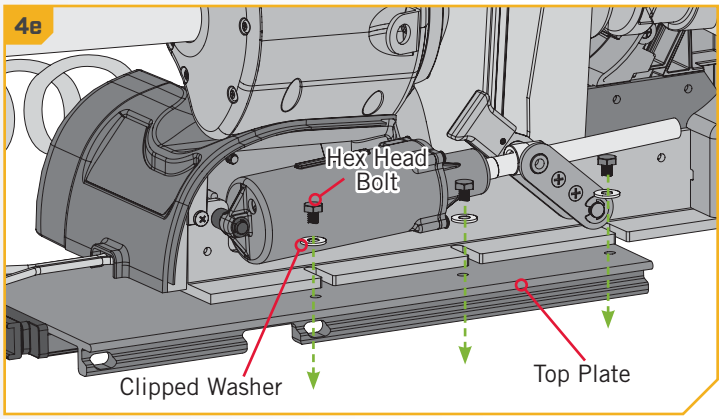

⚠ CAUTION

Use extra care to avoid pinching and damaging the sensor wires that run alongside of the Base Extrusion when installing and tightening the motor mounting bolts.

5

f. Slide the Base Extrusion into place under the Bolts that were just installed.

g. The Base Extrusion should slide between the Top Plate and the Clipped Washers. Hold the Clipped Washers up on the Stainless Steel Screw, so the Clipped Washer will sit on top of the Base Extrusion.

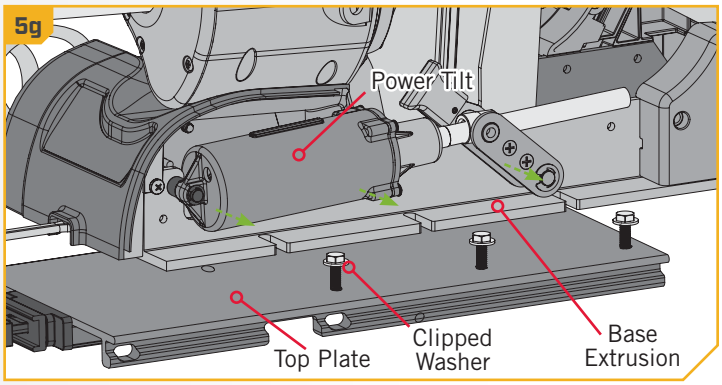

©2020 Johnson Outdoors Marine Electronics, Inc.

6

⚠ CAUTION

Use extra care to avoid pinching and damaging the sensor wires that run alongside of the Base Extrusion when installing and tightening the motor mounting bolts.

h. Place the hardware on the Damper side of the mount into the Mounting Holes to secure the Base Extrusion.

i. Install the motor with the Hex Head Bolts (#2203431) and Clipped Washers (#2201725). Orientate the Clipped Washers so that the flat side of the washer is towards the Base Extrusion. The Bolt should pass through the Clipped Washer, Base Extrusion and into the Top Plate.

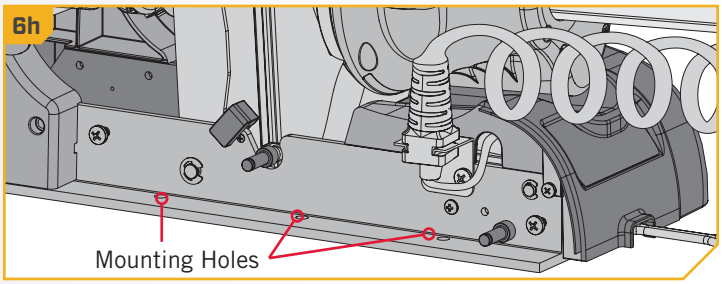

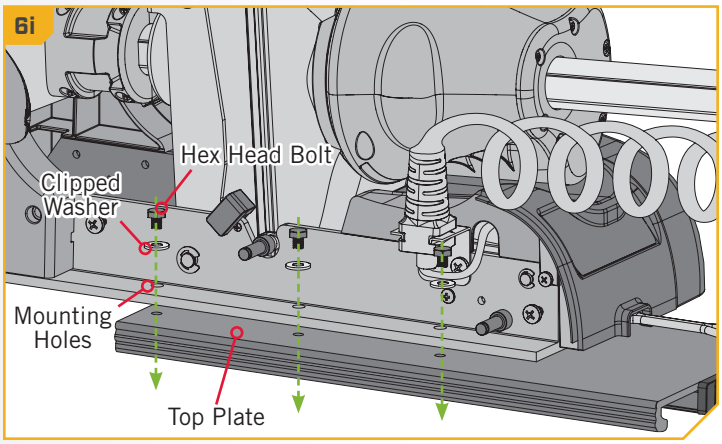

7

k. At this point in the installation process, the Motor should be secured to the Top Plate Assembly. The Motor can now be reassembled. Slide the Extension Damper back in place on the Damper Pins. This should be done so the shaft on the Damper is pointing inboard. Reinstall the two 5/16” E-clips.

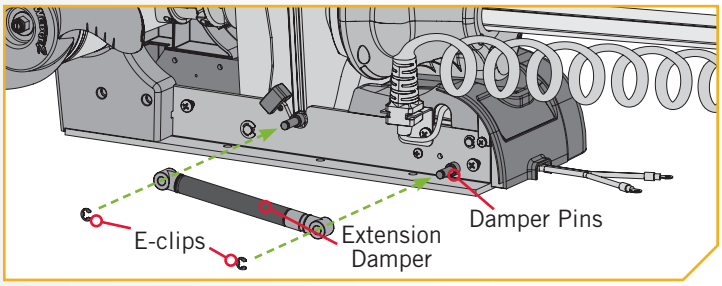

8

l. Replace the Right Sideplate.

m. Replace the Left Sideplate.

n. Replace the four sideplate Screws using a #2 or #3 Phillips Screw Driver.

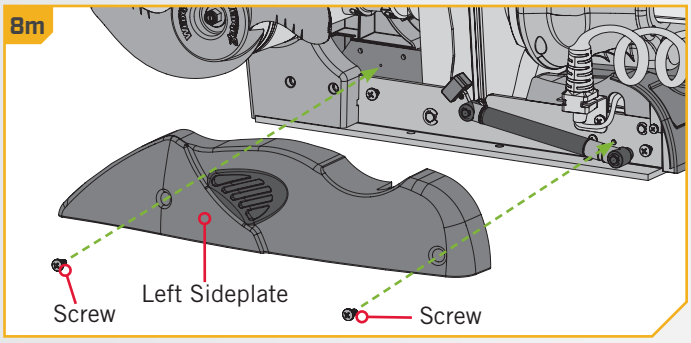

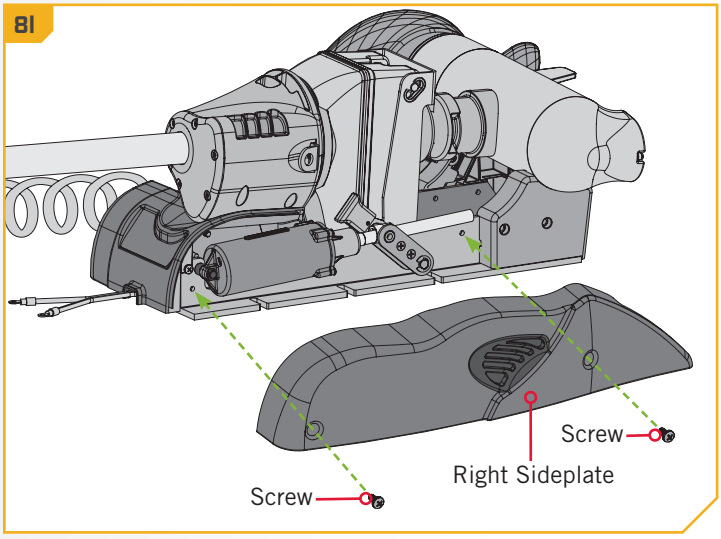

©2020 Johnson Outdoors Marine Electronics, Inc.

› Installing the Bottom Plate to the Bow

1

a. Place the mount with the Electric-Steer Quick Release Bracket attached as close to the center line or keel of the boat as possible. The motor can be installed on either the Port or Starboard side of the boat based on personal preference. Check placement with the motor in the stowed and deployed positions. Review the mounting considerations at the beginning of the installation.

b. When the motor is in the deployed position, make sure that the Shaft is 1½" out past the Gunwale of the boat. The lower unit, when stowed and deployed must not encounter any obstructions.

c. When checking clearance, make sure to check for obstructions for the plate and motor when they are in all possible positions. The plate moves sideways approximately 1½" and also slides back 6". This allows the motor to be moved for trailering, transport or a boat cover without being removed. With this movement, make sure to check for additional obstructions such as a windshield or lights.

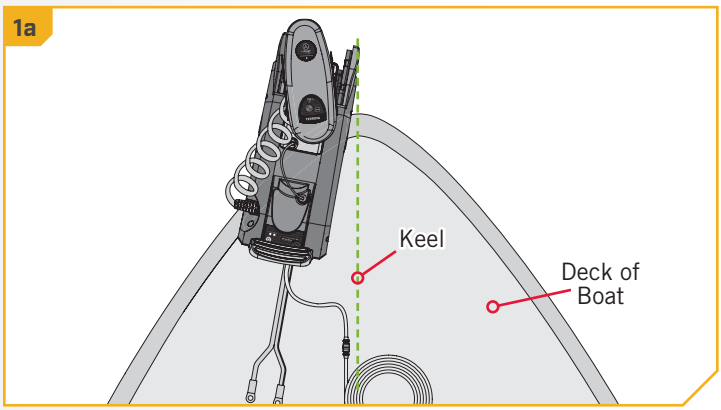

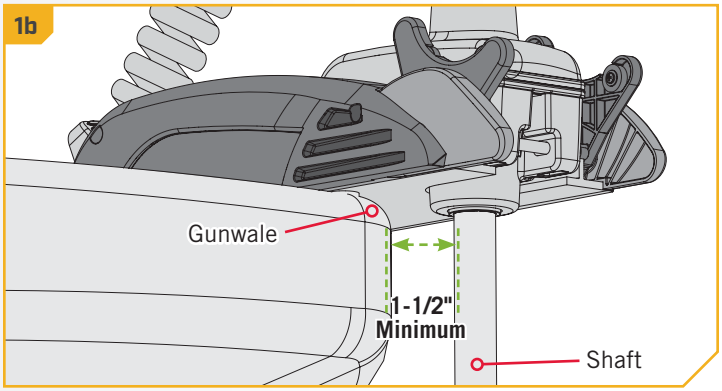

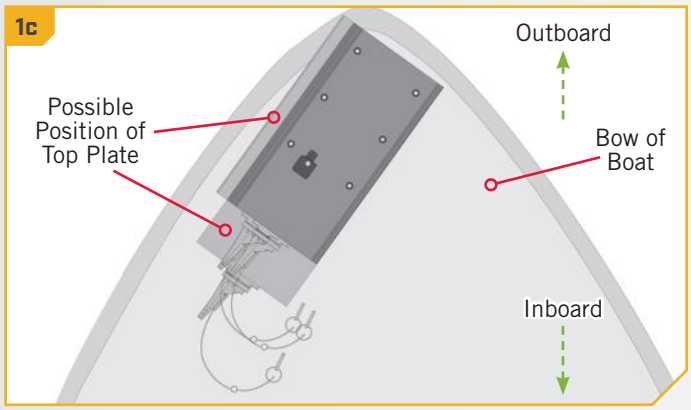

NOTICE: Make sure that the motor will not encounter any obstructions when sliding the motor on and off the Quick Release Bracket. The exact placement of the motor and Electric Steer Quick Release Bracket when mounting may vary depending on the boat, boat deck, and which base extrusion or bracket the MKA-51 is being mounted to. The Ulterra motor cannot be deployed before mounting and connecting a power source.

2

d. Mark the side edges and rear of the Bottom Plate on the bow of the boat.

e. Remove the Pin and Cam Lever and remove the Top Plate and Motor from the Bottom Plate.

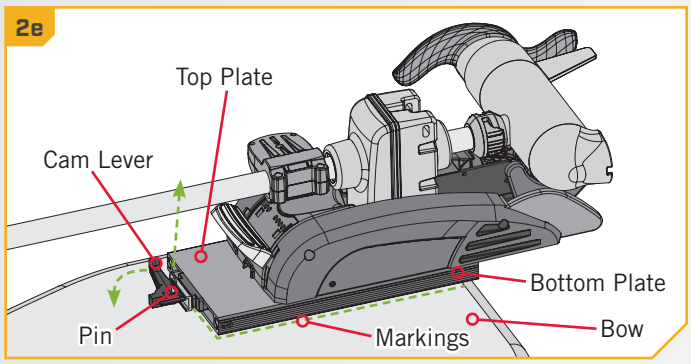

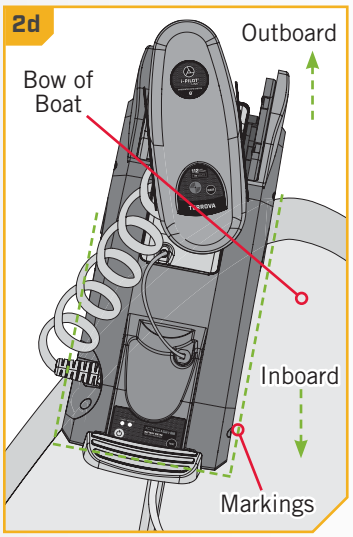

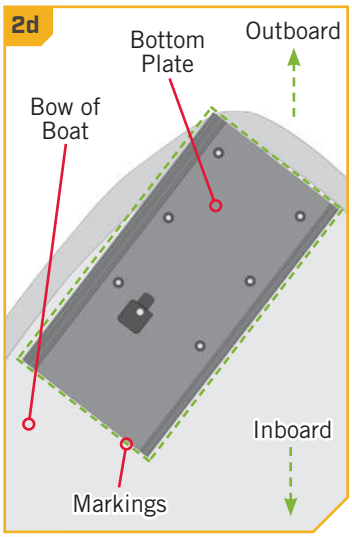

©2020 Johnson Outdoors Marine Electronics, Inc.

3

f. Reposition the Bottom Plate on the marks made on the bow of the boat. Make sure the Pad Lock slot is facing inboard. Locate the six mounting holes in the Bottom Plate and mark them on the bow. It is recommended to use all six bolts to mount the Bottom Plate. Set the Bottom Plate aside.

g. Drill through the deck of the boat using a 9/32" Drill Bit on the marked locations.

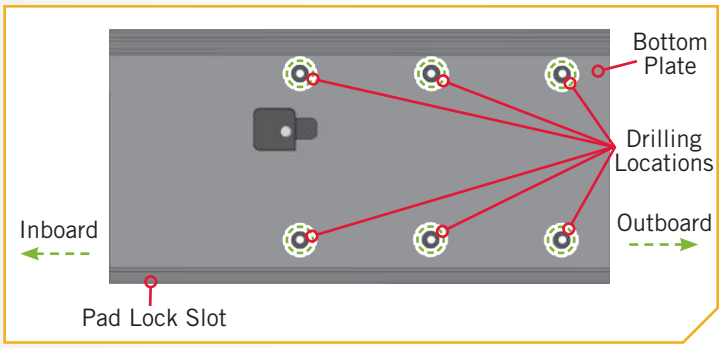

4

ITEM(S) NEEDED

#2 x 6 **#8 x 6** **#6 x 6**

NOTICE: The mounting surface for the Bottom Plate must be completely flat. Washers must be used to shim the Bottom Plate flat before hardware is tightened. The Top Plate will not fit correctly unless the Bottom Plate is installed completely flat. To prevent seizing of the stainless steel hardware, do not use high speed installation tools. Wetting the screws or applying an anti-seize may help prevent seizing.

h. Put a 1/4-20 X 2" Flat Head Screw (Item #2) in each of the six drilled locations. The bolt should pass through the Bottom Plate and the boat deck. Make sure to secure the motor with bolts on each side of the Bottom Plate.

i. Place a Flat Washer (Item #8) and then a Nylock Nut (Item #6) at the end of each bolt as shown and tighten with the 7/16" Box End Wrench. Make sure all hardware is secure.

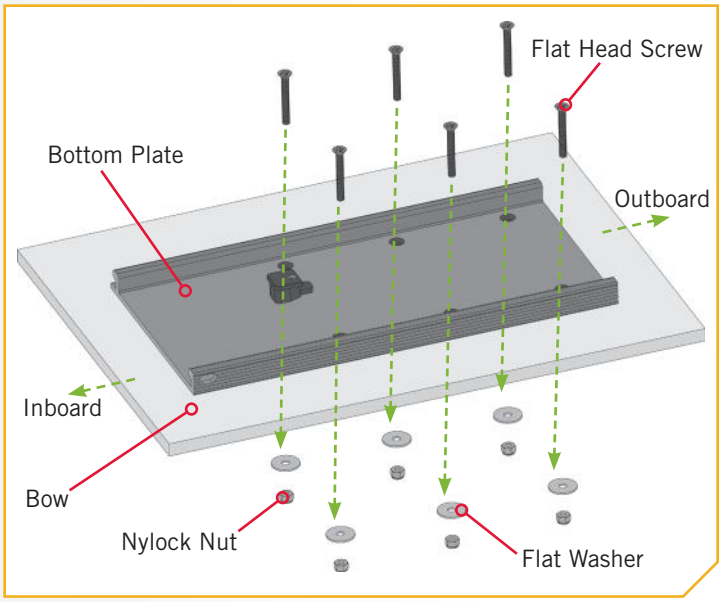

©2020 Johnson Outdoors Marine Electronics, Inc.

Completing the Installation

1

a. Slide the Top Plate attached to the motor back onto the Bottom Plate that was mounted to the Bow of the boat and secure with the Cam Lever and Pin. Always check to be sure that the Cam Lever is latched and the latch is secured with the Pin to ensure that the Cam Lever remains latched.

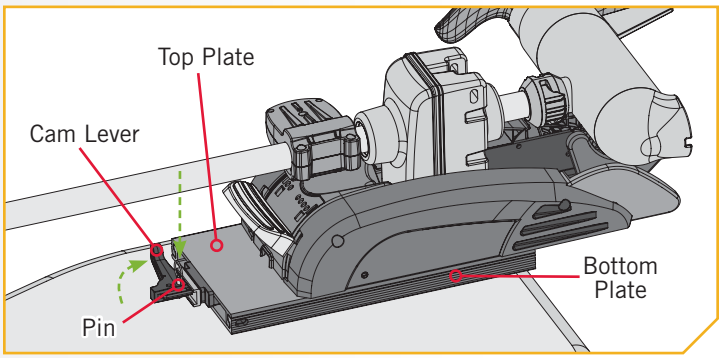

NOTICE: Lock your motor to help prevent theft. The motor can also be locked when it is slid 6 inches backwards.

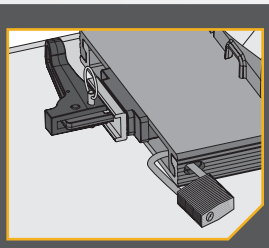

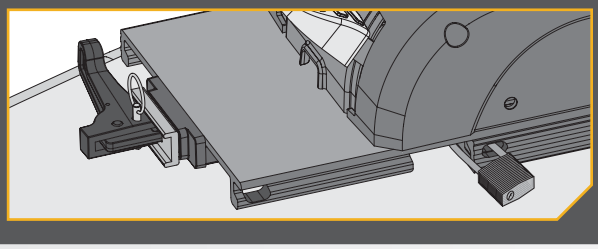

For warranty information, please visit minnkotamotors.com.

MINN KOTA

minnkotamotors.com

Minn Kota Consumer & Technical Service
Johnson Outdoors Marine Electronics, Inc.
PO Box 8129
Mankato, MN 56001

121 Power Drive
Mankato, MN 56001
Phone (800) 227-6433
Fax (800) 527-4464

JOHNSON OUTDOORS

©2020 Johnson Outdoors Marine Electronics, Inc.
All rights reserved.

Part #2377169 ECN 41445 Rev C 11/20

SUPPORT À DÉGAGEMENT RAPIDE À COMMANDE ÉLECTRIQUE MKA-51

1854051

Compatible avec les modèles de moteur de pêche à la traîne en eau douce à commande électrique Minn Kota[MD], y compris Ulterra[MC], Terrova[MD], PowerDrive[MC], PowerDrive V2 et DeckHand 40.

Article/ Ensemble	N° de pièce	Description	Qté
A Articles 2 à 10	2994936	BAG ASM, ES SLIDING QRB	1
2	2223446	SCREW-1/4-20 X 2" PFH SS	6
4	2373484	SCREW-1/4-20 X 7/8 PFH SS	6
6	2263103	NUT-1/4-20 NYLOCK SS	12
8	2261713	WASHER-1/4 FLAT 18-8 SS	6
10	2371712	WASHER-FLAT 9/32 X 5/8 X 1/16	6
B Articles 12 à 16	2771998	BOTTOM PLATE KIT, MKA-51 QRB	1
12	2381958	PLATE-BOTTOM, QRB, MACH	1
14	2228413	CAM PUCK - MACHINED	1
16	2373428	SCREW-5/16-18 X 3/4" PFH SS	1
C Articles 18 à 40	2771997	TOP PLATE KIT, MKA-51 QRB	1
18	2381956	PLATE-TOP, QRB, MACH	1
20	2373611	DRAWBAR, ES QRB	1
22	2222716	SPRING,COMPRESSION OD.480	1
24	2373260	STOP, DRAW BAR	1
26	2383431	SCREW-1/4 X 3/4 TY AB PFH	2
28	2225110	PAD, URETHANE,QCK ATTACH	1
30	2381948	EXTRUSION BACKER, MACH QRB	1
32	2228415	CAM ARM, QCK ATTACH PLATE	1
34	2262635	PIN-ROLLER, S/S	1
36	2372623	PIN W/RING, QRB	1
38	2373650	LANYARD ELECTRIC STEER,QRB	1
40	2372644	PIN-ROLL, .093 x 5/8" SS	1

✖ *Non affiché sur le schéma des pièces.*

▲ *Cette pièce est incluse dans un ensemble et ne peut pas être commandée individuellement.*

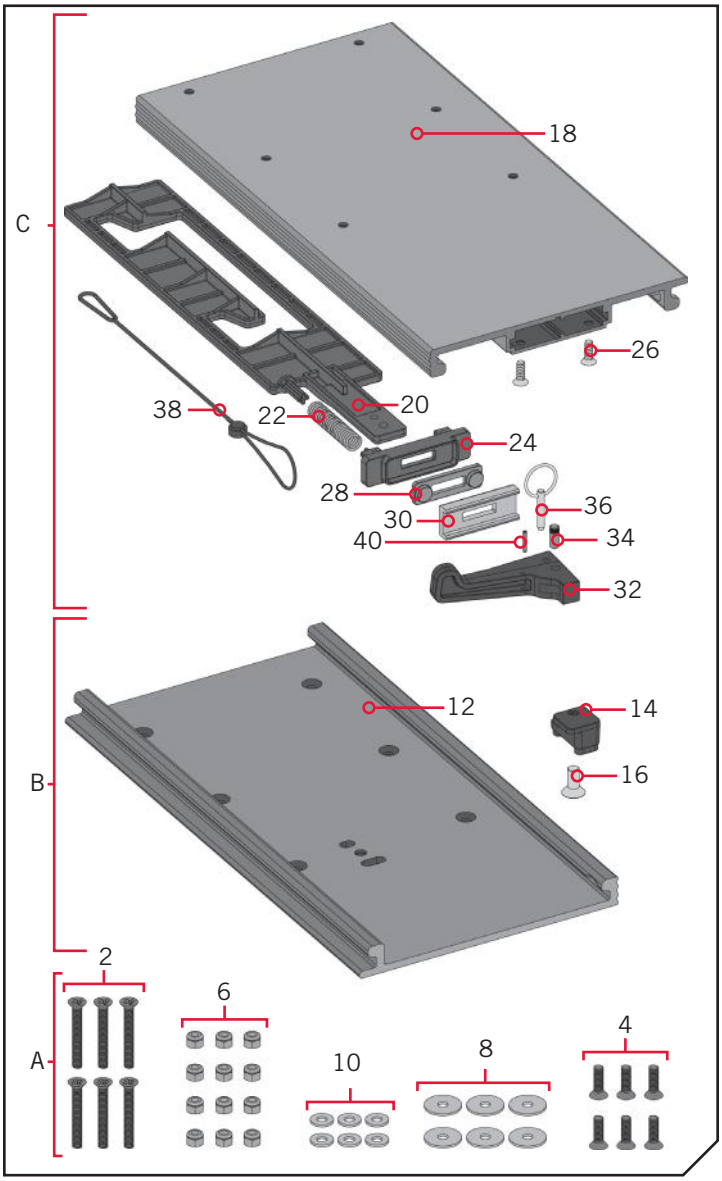

OUTILS ET RESSOURCES NÉCESSAIRES

- Tournevis cruciforme n° 3
- Perceuse
- Mèche de 9/32 po (7,1 mm)
- Clé polygonale/ouverte de 7/16 po (11,1 mm)
- Une deuxième personne pour vous aider avec l'installation

©2020 Johnson Outdoors Marine Electronics, Inc.

FACTEURS DE MONTAGE

AVIS : les images sont une représentation graphique et peuvent être légèrement différentes de votre moteur.

Il est recommandé que le moteur soit monté aussi près que possible de l'axe ou de la quille du bateau. Le moteur ne doit rencontrer aucune obstruction lorsqu'il est abaissé dans l'eau ou monté dans le bateau pour arrimage ou déploiement. Assurez-vous que le repose-moteur est positionné assez loin du bord du bateau. Vérifiez que la zone sous l'emplacement de montage est dégagée et plate pour percer des trous et installer des rondelles et des écrous.

Le support à dégagement rapide MKA-51 est conçu pour être verrouillé en deux positions différentes. La première position aligne la plaque supérieure et la plaque inférieure qui les verrouille en place avec le levier à came. Cette position est utilisée lorsque le moteur est en marche. La deuxième position permet de glisser de 6 po (15,24 cm) la plaque supérieure vers l'arrière ou vers l'en-bord avant de le verrouiller en place; cette position est utilisée lors du transport. Pour glisser le support, ouvrez le levier à came et faites glisser la plaque supérieure d'environ 1 1/2 po (3,81 cm) de côté ou vers le côté bâbord et glissez ensuite les plaques sur la longueur. Glissez encore la plaque supérieure de côté pour fermer l'écart de 1 1/2 po (3,81 cm) et fermez le levier à came pour verrouiller ensemble les plaques. La plaque supérieure peut être séparée de la plaque inférieure lorsqu'elle est glissée dans l'une ou l'autre des deux positions lorsqu'il existe un écart latéral entre les plaques.

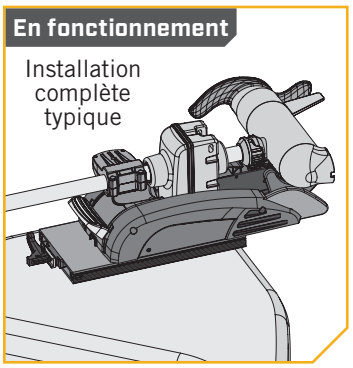

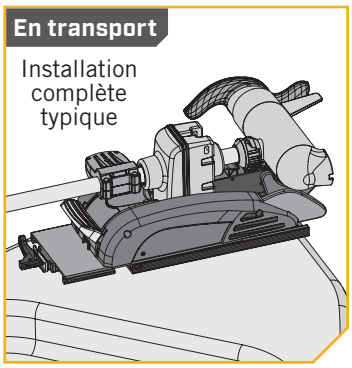

Le support à dégagement rapide MKA-51 est conçu pour fonctionner sur plusieurs moteurs de pêche à la traîne Minn Kota. L'extrusion de la base ou le support de montage des moteurs de pêche à la traîne peut varier. Veuillez noter l'apparence des moteurs de pêche à la traîne et des supports de montage concernés. Pour une liste complète des moteurs compatibles avec le MKA-51, veuillez consulter le site Web minnkotamotors.com.

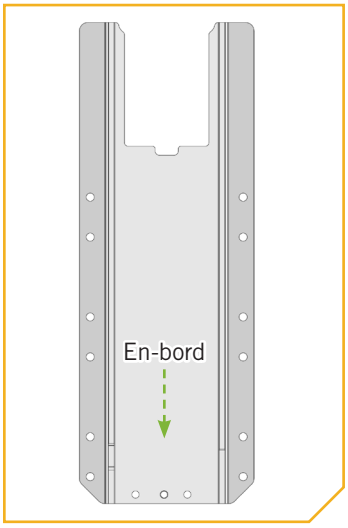

PowerDrive,
PowerDrive V2

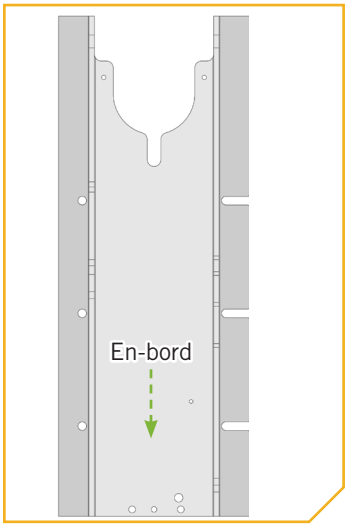

Ulterra

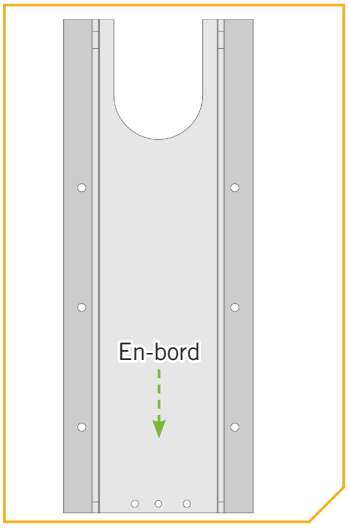

Terrova

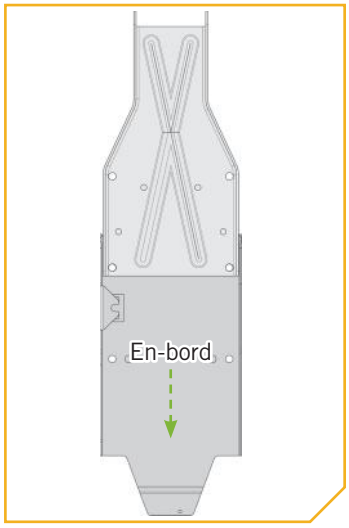

DeckHand 40

©2020 Johnson Outdoors Marine Electronics, Inc.

Installation de la plaque supérieure sur un modèle Terrova, PowerDrive ou PowerDrive V2

1

a. Assurez-vous que les câbles d'alimentation de la batterie sont déconnectés, ou que le disjoncteur, le cas échéant, est en position « arrêt ».

b. Placez le support sur une surface élevée, de niveau, comme un établi ou le hayon d'une camionnette. Le moteur devrait être en position arrimée.

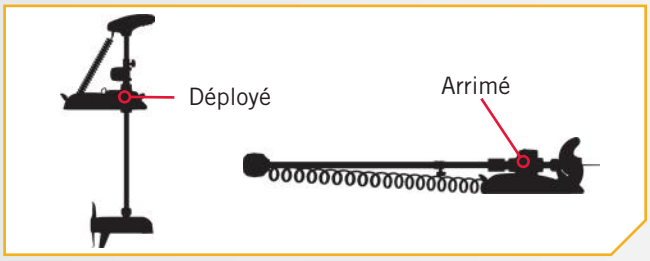

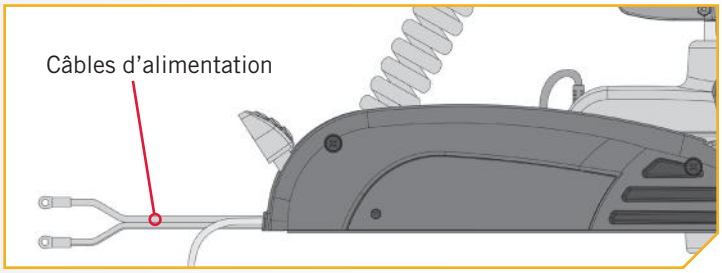

AVIS : un moteur peut peser jusqu'à 65 lb (29,5 kg). Pour l'installation, nous recommandons de vous faire aider par une deuxième personne.

2

c. Retirez les quatre vis de la plaque latérale à l'aide d'un tournevis cruciforme n° 3. Deux de ces vis seront situées de chaque côté du support.

d. Enlevez la plaque latérale droite.

e. Faites pivoter la plaque latérale gauche en l'éloignant de l'extrusion de la base. Le retrait des plaques latérales expose les trous de montage dans l'extrusion de la base.

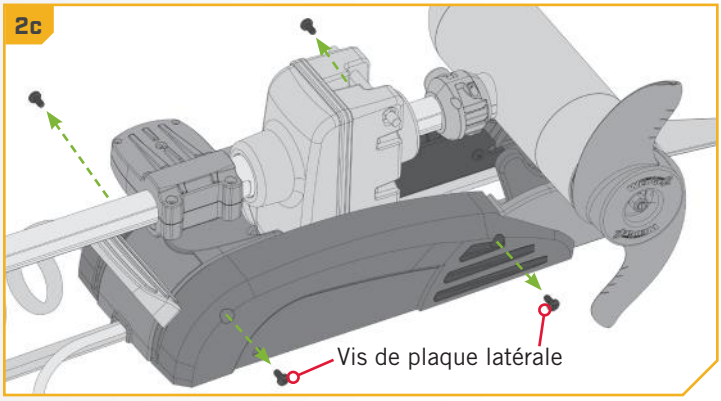

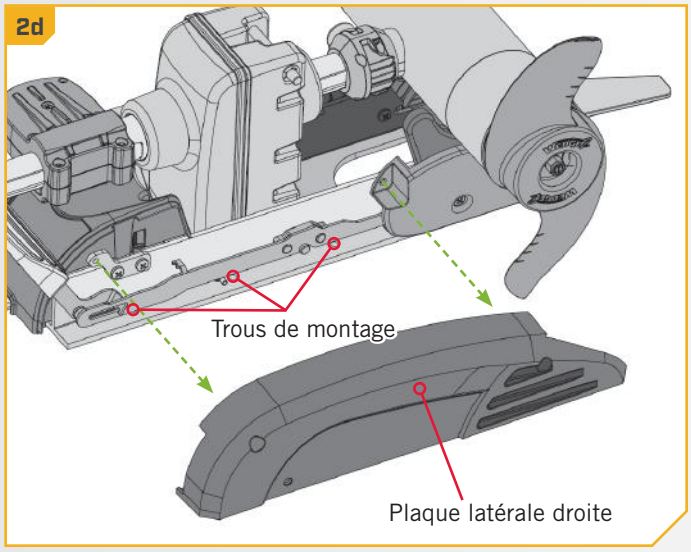

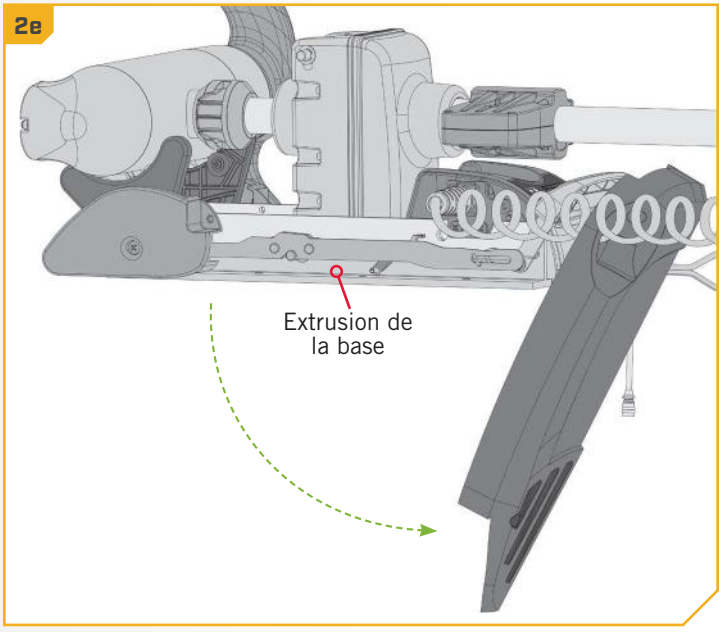

©2020 Johnson Outdoors Marine Electronics, Inc.

3

ARTICLE(S) REQUIS

#B x 1

#C x 1

f. Prenez l'ensemble de support à dégagement rapide à commande électrique (articles nº B et C) et retirez la goupille. Ouvrez le levier à came et faites glisser la plaque supérieure jusqu'à ce qu'elle se sépare de la plaque inférieure. Mettez la plaque inférieure de côté.

g. Sur la plaque supérieure, veuillez noter le levier à came qui est fixé à la plaque. Lorsque la plaque supérieure est fixée à l'extrusion de la base, l'extrémité avec le levier à came se fixera à la même extrémité où le cordon d'alimentation sort de la base du support.

AVIS : le levier à came s'ouvrira et se fermera en une seule direction.

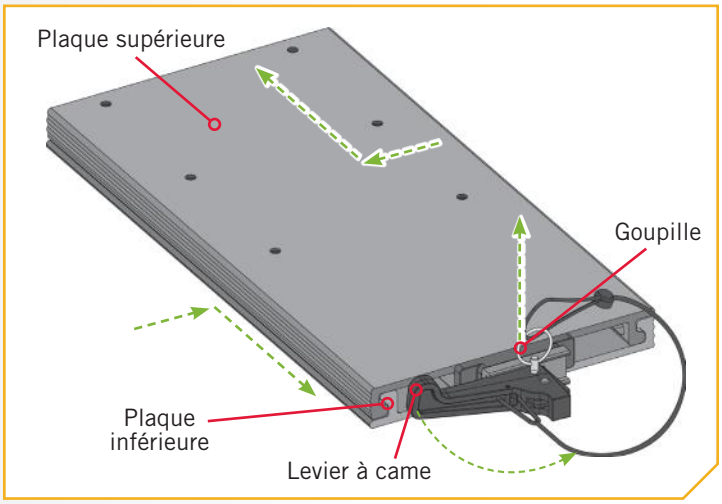

4

ARTICLE(S) REQUIS

#4 x 6

#10 x 6

#6 x 6

h. Placez le côté plat de la plaque supérieure contre le fond de l'extrusion de la base. Alignez les trous de montage dans la plaque supérieure aux trous de montage dans l'extrusion de la base qui ont été exposés lorsque les plaques latérales ont été retirées. Assurez-vous que le levier à came est situé sur le support le plus près du cordon d'alimentation. L'apparence de votre extrusion de la base peut varier selon le type de moteur.

i. À l'aide de six vis à tête plate de 1/4-20 x 7/8 po (6,35-20 x 22,23 mm) (article nº 4), de la rondelle plate de 9/32 x 5/8 x 1/16 po (7,14 x 15,88 x 1,59 mm) (article nº 10) et des écrous Nylock 1/4-20 (6,35-20) (article nº 6), fixez la plaque supérieure à l'extrusion de la base. Nous recommandons d'utiliser au moins deux écrous de chaque côté et de les placer le plus loin possible du support. Les vis passeront du bas vers le haut, à travers la plaque supérieure et ensuite l'extrusion de la base. Les rondelles plates sont placées sur les vis sur le dessus de l'extrusion de la base, et ensuite fixées avec les écrous Nylock. Serrez les écrous Nylock avec la clé polygonale ou ouverte de 7/16 po (11,11 mm). Assurez-vous que toute la quincaillerie est bien fixée.

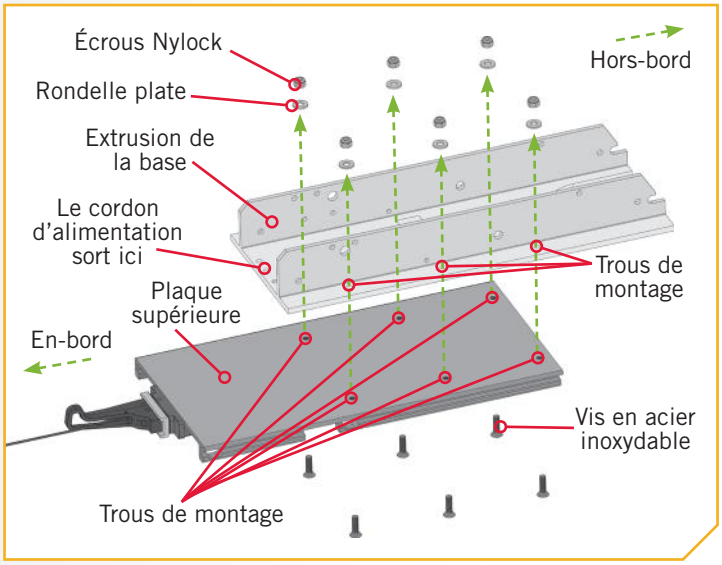

AVIS : pour prévenir le grippage de la quincaillerie en acier inoxydable, n'utilisez pas d'outils haute vitesse pour l'installation. Le fait de mouiller les vis ou d'appliquer un produit antigrippant peut aider à prévenir qu'elles grippent.

©2020 Johnson Outdoors Marine Electronics, Inc.

5

j. Lorsque la plaque supérieure est fixée à l'extrusion de la base, replacez la plaque latérale droite.

k. En la faisant pivoter, replacez la plaque latérale gauche dans sa position appropriée sur l'extrusion de la base.

l. Replacez les quatre vis de la plaque latérale en utilisant un tournevis cruciforme nº 3. Deux de ces vis seront situées de chaque côté du support.

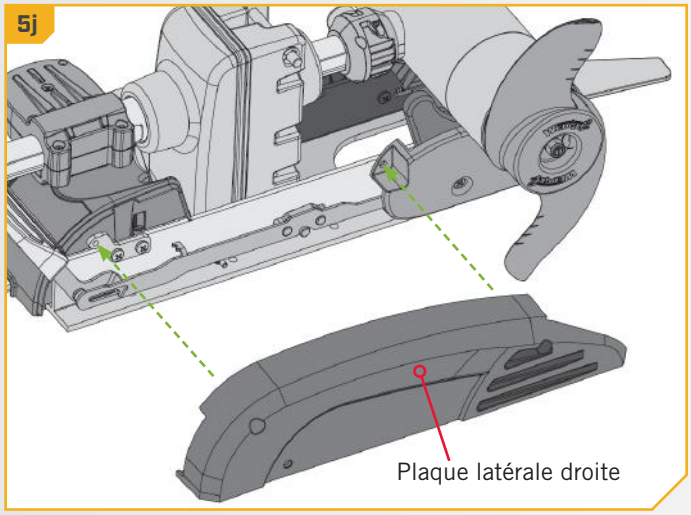

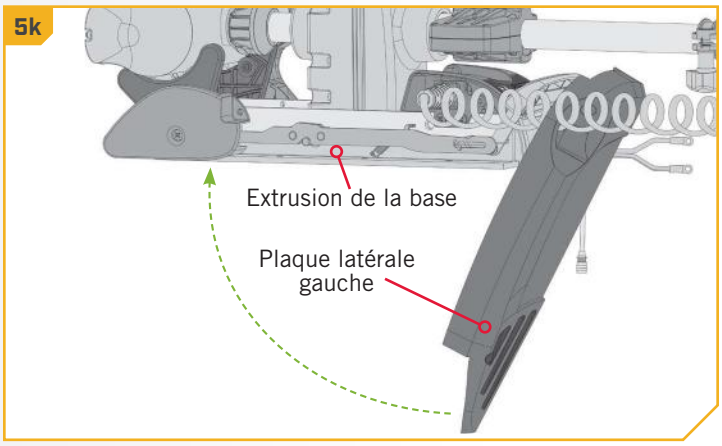

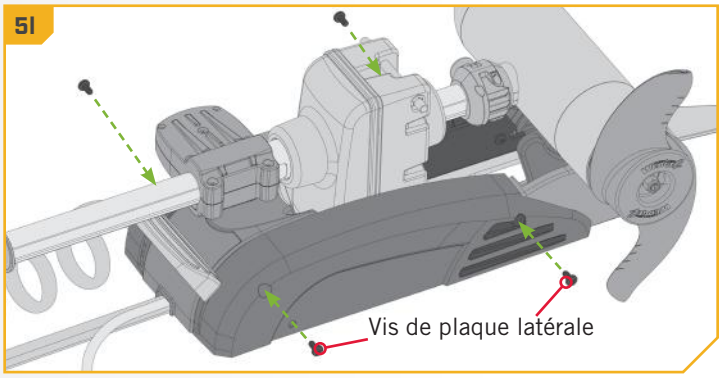

©2020 Johnson Outdoors Marine Electronics, Inc.

› Installation de la plaque supérieure sur un DeckHand 40

1

ARTICLE(S) REQUIS

#C x 1 **#4 x 4** **#10 x 4** **#6 x 4**

a. Positionnez le bossoir et la base du DeckHand 40 au-dessus de la plaque supérieure (ensemble nº C) et montez le support en utilisant seulement les quatre trous les plus loin hors-bord. Les deux trous les plus proches en-bord ne sont pas utilisés pour installer le support.

b. Prenez quatre vis en acier inoxydable de 1/4-20 x 7/8 po (6,35-20 x 22,23 mm) (article nº 4) et insérez-les par le bas de la plaque extérieure à travers le DeckHand 40. Fixez chaque vis avec une rondelle plate 9/32 x 5/8 x 1/16 po (7,14 x 15,88 x 1,59 mm) (article nº 10) et un écrou Nylock 1/4-20 po (6,35-20 mm) (article nº 6).

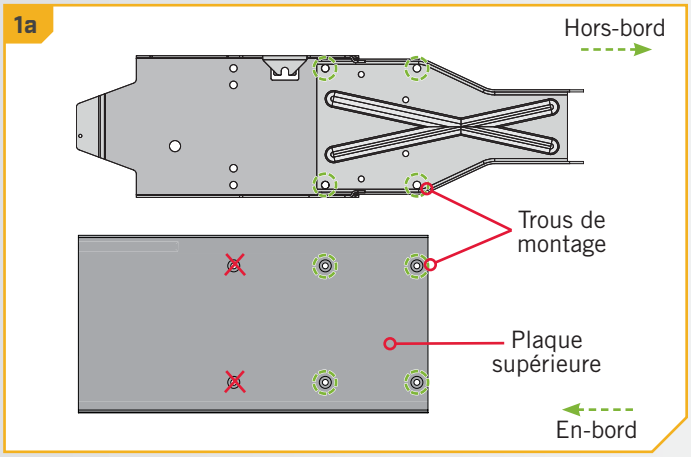

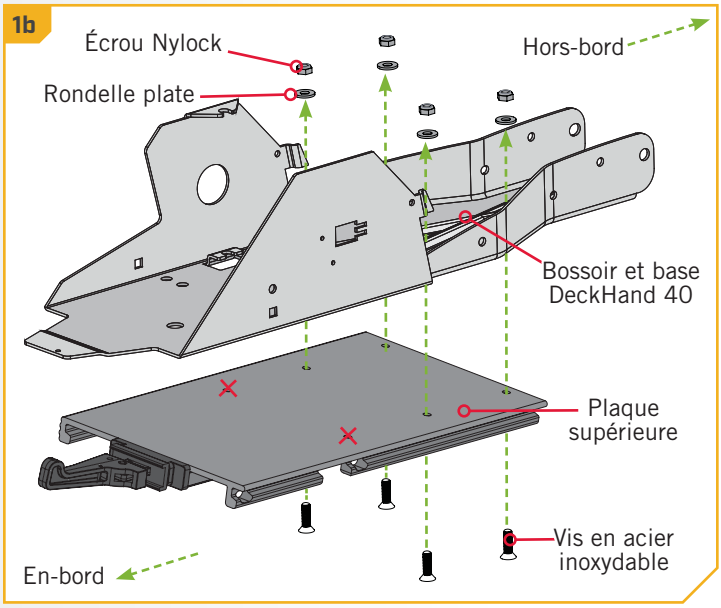

©2020 Johnson Outdoors Marine Electronics, Inc.

› Installation de la plaque supérieure sur un Ulterra

1

⚠ AVERTISSEMENT

Assurez-vous que les câbles d'alimentation de la batterie sont déconnectés, ou que le disjoncteur, le cas échéant, est en position « arrêt ».

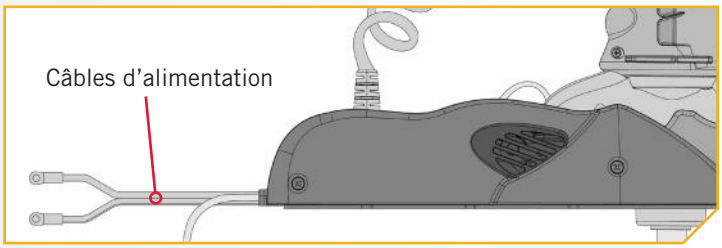

AVIS : Un moteur peut peser jusqu'à 65 lb (29,5 kg). Pour l'installation, nous recommandons de vous faire aider par une deuxième personne.

a. Placez le support sur une surface élevée, de niveau, comme un établi ou le hayon d'une camionnette. Le moteur devrait être en position arrimée.

AVIS : L'installation de l'Ulterra utilisera la quincaillerie qui est incluse avec le moteur Ulterra. La quincaillerie requise sera six vis en acier inoxydable (nº 2203431) et six rondelles taillées (nº 2201725) dans le sac de quincaillerie de l'Ulterra (nº 2994917).

⚠ AVERTISSEMENT

Ne déployez pas le moteur tant que l'installation n'est pas terminée sur le bateau. Les illustrations sont à titre de référence seulement. Le déploiement de votre moteur avant l'installation au bateau pourrait entraîner des blessures.

2

b. Retirez les plaques latérales pour accéder aux trous de montage en utilisant un tournevis nº 3.

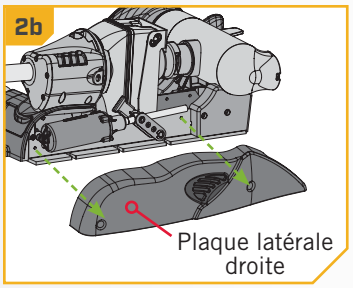

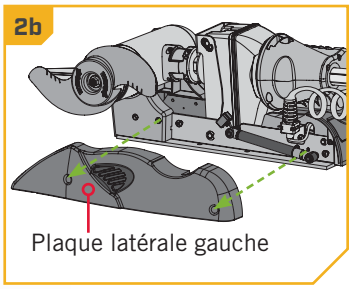

3

c. Sous la plaque latérale gauche, la prolongation de l'amortisseur bloque l'accès au trou de montage avant gauche.

d. À l'aide d'un petit tournevis, retirez les deux serre-câbles de 5/16 po (7,9 mm) qui tiennent la prolongation de l'amortisseur en place. Lorsque les serre-câbles sont retirés, faites glisser la prolongation de l'amortisseur des tiges d'amortisseur pour exposer le trou de montage arrière gauche. Déposez les deux serre-câbles et la prolongation de l'amortisseur dans un endroit sûr afin de ne pas les perdre avant d'être rassemblés plus tard dans l'installation.

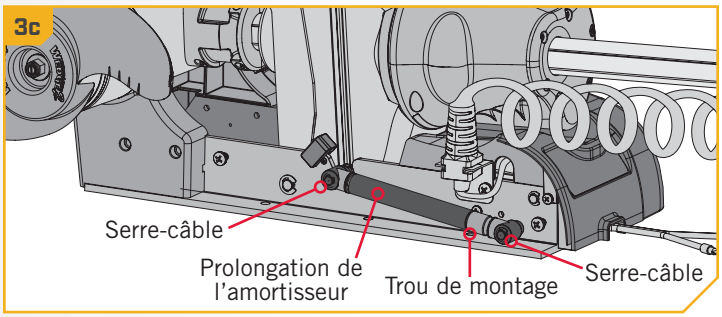

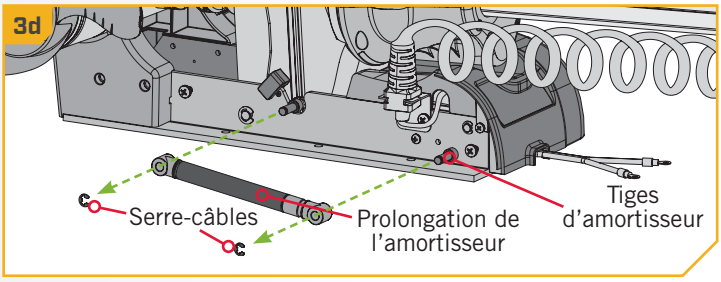

⚠ AVERTISSEMENT

Ne déployez pas le moteur tant que l'installation n'est pas terminée sur le bateau. Les illustrations sont à titre de référence seulement. Le déploiement de votre moteur avant l'installation au bateau pourrait entraîner des blessures.

©2020 Johnson Outdoors Marine Electronics, Inc.

4

AVIS : Les vis en acier inoxydable (article nº 4), les rondelles plates (article nº 10) et les écrous Nylock (article nº 6) qui sont fournis avec le support à dégagement rapide ne sont pas utilisés lors de l'installation du MKA-51 sur un modèle Ulterra. Les boulons à tête hexagonale (nº 2203431) et les rondelles taillées (nº 2201725) inclus dans la quin-caillerie de montage fournie avec le mo-teur Ulterra devraient être utilisés à la place.

AVIS : Pour prévenir le grippage de la quincaillerie en acier inoxydable, n'utilisez pas d'outils haute vitesse pour l'installation. Le fait de mouiller les vis ou d'appliquer un produit antigrippant peut aider à prévenir qu'elles grippent.

e. Installez la plaque supérieure sur le moteur à l'aide de trois boulons à tête hexagonale (nº 2203431) et de trois rondelles taillées (nº 2201725). Les vis devraient passer à travers la rondelle taillée et dans la plaque supérieure. Laissez un espace d'au moins 1/4 po (6,4 mm) entre le boulon à tête hexagonale et la rondelle taillée, afin de glisser l'extrusion de la base sous la rondelle taillée pour la placer.

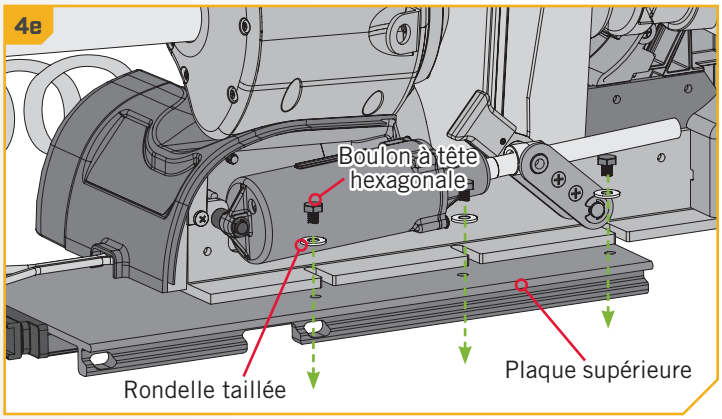

⚠ ATTENTION

Faites preuve de vigilance pour éviter de pincer ou d'endommager les fils de capteur qui longent l'extrusion de la base lors de l'installation et du serrage des boulons de montage du moteur.

5

f. Faites glisser en place l'extrusion de la base sous les boulons que vous venez d'installer.

g. L'extrusion de la base devrait glisser entre la plaque supérieure et les rondelles taillées. Tenez les rondelles taillées sur la vis en acier inoxydable afin que la rondelle taillée soit placée sur l'extrusion de la base.

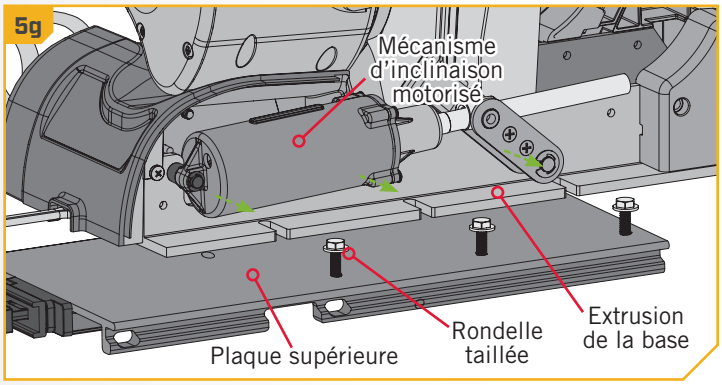

©2020 Johnson Outdoors Marine Electronics, Inc.

6

⚠ ATTENTION

Faites preuve de vigilance pour éviter de pincer ou d'endommager les fils de capteur qui longent l'extrusion de la base lors de l'installation et du serrage des boulons de montage du moteur.

h. Placez la quincaillerie dans les trous de montage sur le côté du support où se trouve l'amortisseur pour fixer l'extrusion de la base.

i. Installez le moteur avec les boulons à tête hexagonale (nº 2203431) et les rondelles taillées (nº 2201725). Orientez les rondelles taillées pour que le côté plat de la rondelle soit tourné vers l'extrusion de la base. Le boulon devrait passer à travers la rondelle taillée et l'extrusion de la base et dans la plaque supérieure.

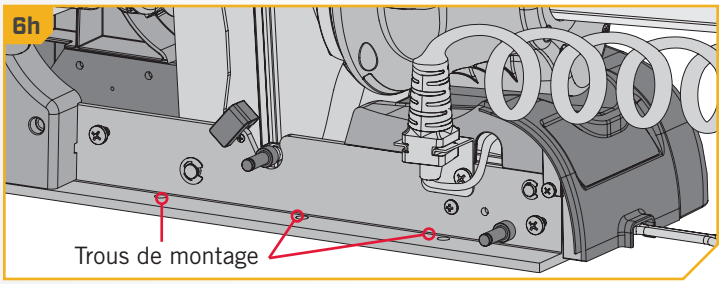

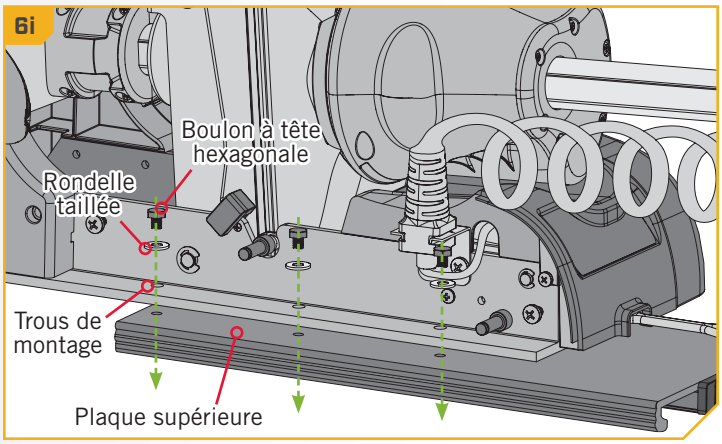

7

k. À ce stade du processus d'installation, le moteur devrait être fixé à l'ensemble de la plaque supérieure. Le moteur peut maintenant être rassemblé. Glissez la prolongation de l'amortisseur à sa place sur les tiges d'amortisseur. Cela doit se faire de façon à ce que l'arbre de l'amortisseur pointe vers l'intérieur du bateau. Réinstallez les deux serre-câbles de 5/16 po (7,9 mm).

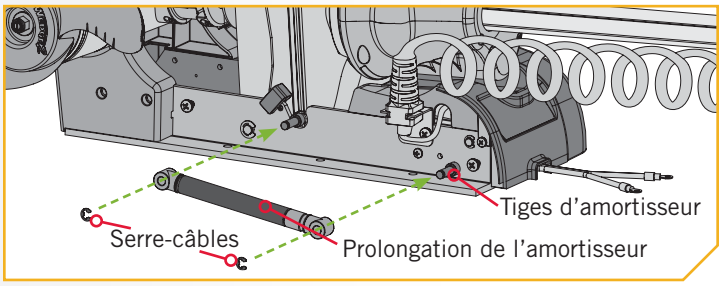

8

l. Replacez la plaque latérale droite.

m. Replacez la plaque latérale gauche.

n. Replacez les quatre vis de la plaque latérale en utilisant un tournevis cruciforme nº 2 ou nº 3.

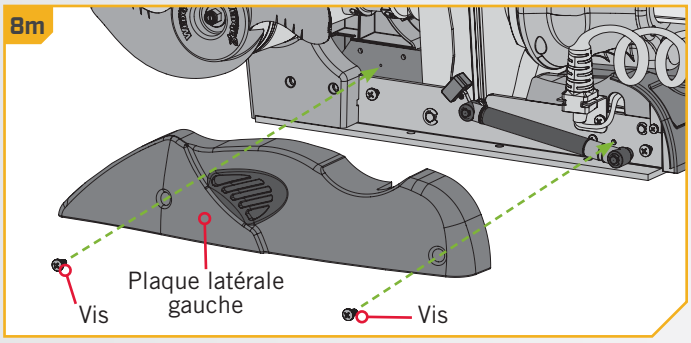

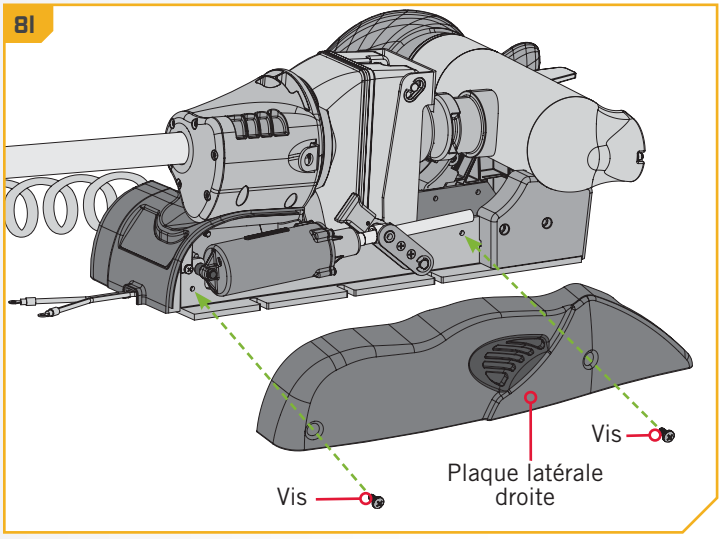

©2020 Johnson Outdoors Marine Electronics, Inc.

› Installation de la plaque inférieure sur l'étrave

1

a. Placez le support en fixant le support à dégagement rapide à commande électrique le plus près possible de l'axe ou la quille du bateau. Le moteur peut être installé soit sur le côté bâbord ou tribord du bateau, selon la préférence personnelle. Vérifiez l'emplacement avec le moteur dans la position arrimée et déployée. Relisez les facteurs de montage juste avant l'installation.

b. Lorsque le moteur est en position déployée, veillez à ce que l'arbre dépasse le plat-bord de 1 1/2 po (3,8 cm). Lorsqu'il est arrimé et déployé, l'appareil inférieur ne doit pas rencontrer d'obstacles.

c. Lors de la vérification du dégagement, assurez-vous de vérifier s'il y a des obstructions à la plaque et au moteur lorsqu'ils sont dans toutes les positions possibles. La plaque se déplace vers le côté d'environ 1 1/2 po (3,81 cm) et se glisse aussi vers l'arrière de 6 po (15,24 cm). Cela permet de déplacer le moteur pour le remorquer, le transporter ou de couvrir le bateau, sans être retiré. Assurez-vous de vérifier s'il y a d'autres obstructions avec ce mouvement, comme un pare-brise ou des phares.

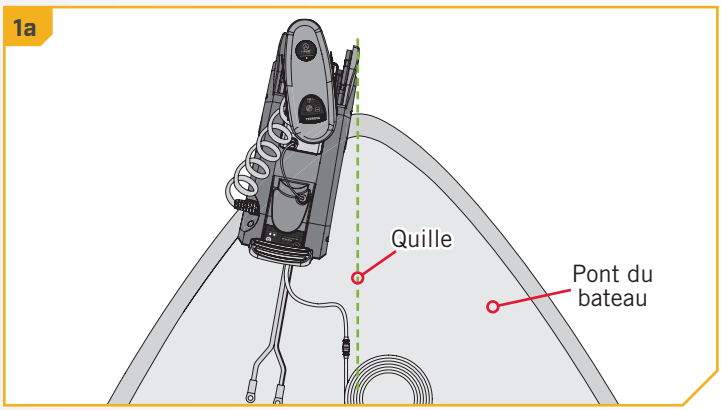

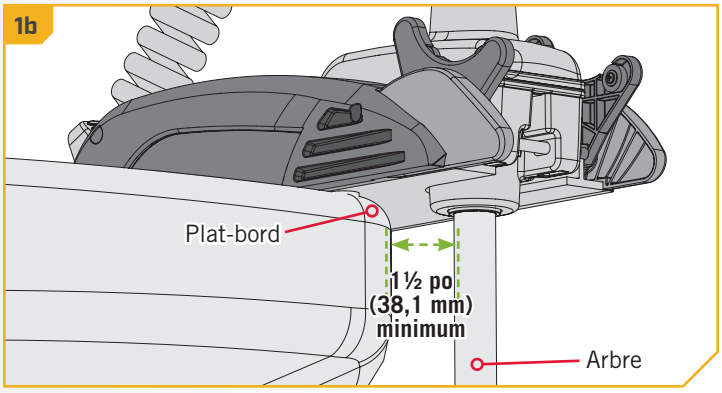

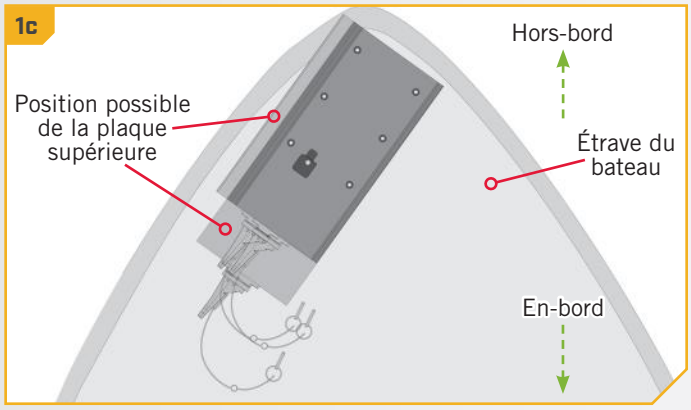

AVIS : Assurez-vous que le moteur ne rencontrera pas d'obstacles lorsque vous le faites glisser sur le support à dégagement rapide. L'emplacement précis du moteur et du support à dégagement rapide à commande électrique peut varier selon le bateau, le pont du bateau et l'extrusion de la base ou le support auquel est monté le MKA-51. Le moteur Ulterra ne peut pas être déployé avant le montage et la connexion à une source d'alimentation.

2

d. Marquez les bords latéraux et arrière de la plaque inférieure sur l'étrave de votre bateau.

e. Retirez la goupille et le levier à came et retirez la plaque supérieure et le moteur de la plaque inférieure.

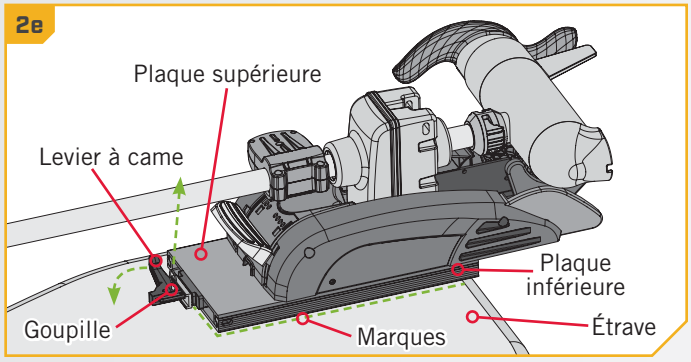

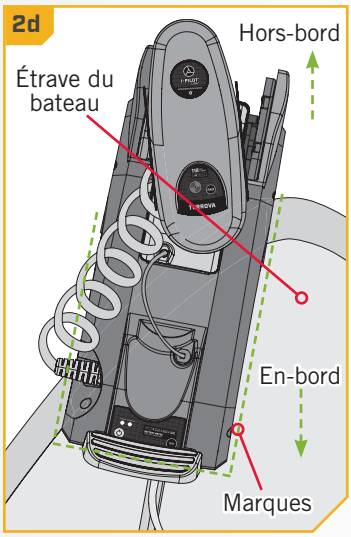

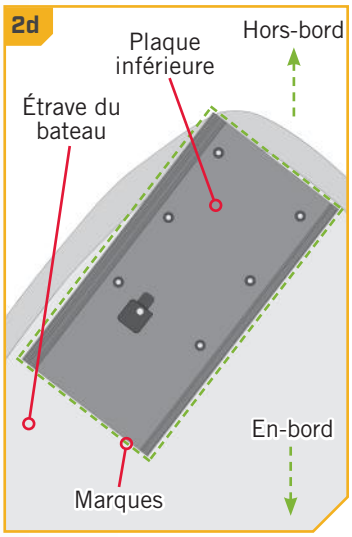

©2020 Johnson Outdoors Marine Electronics, Inc.

3

f. Repositionnez la plaque inférieure sur les marques faites sur l'étrave du bateau. Assurez-vous que la fente pour cadenas est tournée vers l'en-bord. Trouvez les six trous de montage dans la plaque inférieure et marquez-les sur l'étrave. On recommande l'utilisation des six boulons pour monter la plaque inférieure. Mettez la plaque inférieure de côté.

g. Percez le pont du bateau à l'aide d'une perceuse 9/32 po (7,1 mm) aux endroits marqués.

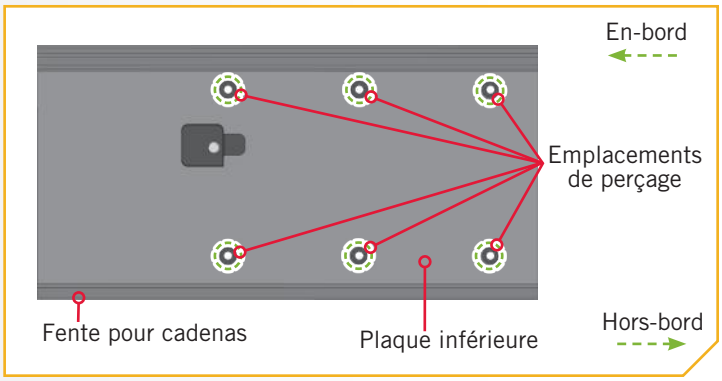

4

ARTICLE(S) REQUIS

#2 x 6 **#8 x 6** **#6 x 6**

AVIS : La surface de montage pour la plaque inférieure doit être complètement à plat. Des rondelles doivent être utilisées pour caler la plaque inférieure afin qu'elle soit à plat avant le serrage de la quincaillerie. La plaque supérieure ne s'ajustera pas correctement si la plaque inférieure n'est pas installée complètement à plat. Pour prévenir le grippage de la quincaillerie en acier inoxydable, n'utilisez pas d'outils haute vitesse pour l'installation. Le fait de mouiller les vis ou d'appliquer un produit antigrippant peut aider à prévenir qu'elles grippent.

h. Mettez une vis à tête plate 1/4-20 x 2 po (6,35-20 x 50,8 mm) (article nº 2) dans chacun des six emplacements percés. Le boulon devrait traverser la plaque inférieure et le pont du bateau. Assurez-vous de fixer le moteur avec des boulons de chaque côté de la plaque inférieure.

i. Mettez une rondelle plate (article nº 8) et ensuite un écrou Nylock (article nº 6) à l'extrémité de chaque boulon, selon l'illustration, et serrez avec une clé polygonale de 7/16 po (11,11 mm). Assurez-vous que toute la quincaillerie est bien fixée.

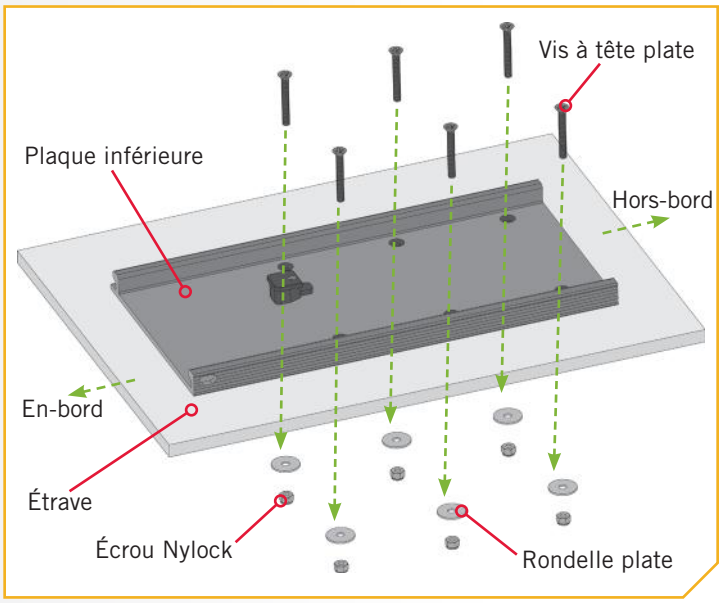

©2020 Johnson Outdoors Marine Electronics, Inc.

› Terminer l'installation

1

a. Faites glisser la plaque supérieure fixée sur le moteur sur la plaque inférieure qui a été montée à l'étrave du bateau et fixez-la avec un levier à came et une goupille. Assurez-vous toujours que le levier à came est verrouillé et sécurisé avec la goupille afin d'assurer qu'il reste verrouillé.

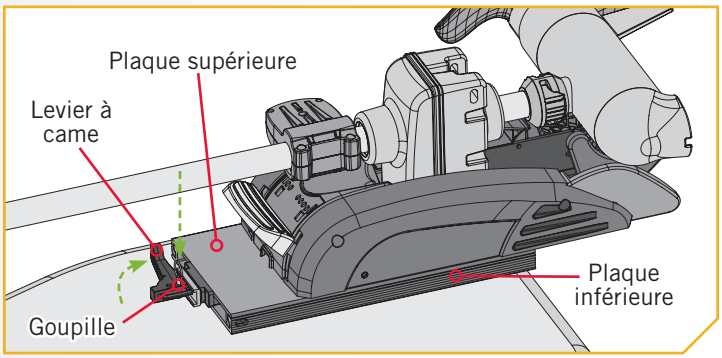

AVIS : Verrouillez votre moteur pour éviter le vol. Le moteur peut aussi être verrouillé lorsqu'il est glissé 6 po (15,24 cm) vers l'arrière.

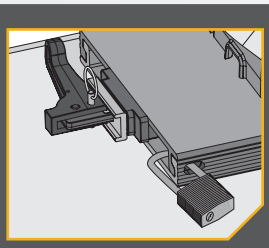

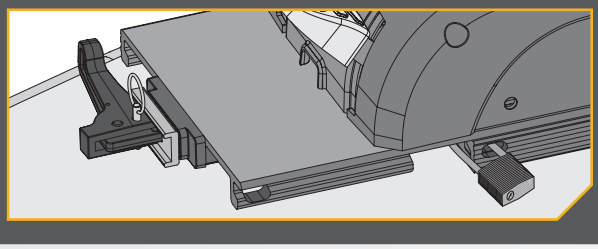

Pour obtenir des renseignements sur la garantie, veuillez visiter minnkotamotors.com.

MINN KOTA

minnkotamotors.com

Minn Kota Consumer & Technical Service
Johnson Outdoors Marine Electronics, Inc.
PO Box 8129
Mankato, MN 56001

121 Power Drive
Mankato, MN 56001
Phone (800) 227-6433
Fax (800) 527-4464

JOHNSON OUTDOORS

©2020 Johnson Outdoors Marine Electronics, Inc.
All rights reserved.

Part #2377169 ECN 41445 Rev C 11/20